浦东新区远距离考勤自动识别无需布线

发布日期：2025-09-24

阅读器（读卡器）将2.4G有源RFID卡信息采集后上报到考勤机。考勤机通过分别计算两个读感器读取每张RFID卡的时间，可以判断每张RFID卡的移动方向，从而得知学生进校和出校的状态。考勤机将学生进校和出校的信息通过移动无线网络传输到和教育平台。教育平台通过运营商的手机网络将平安短信发送给家长。支持2.4G统一标准协议（即《教育2.4G无障碍考勤系统兼容性空中接口协议规范V2.0□□□兼容双协议模式；远程感应范围（米）：2至8米之间可调。上海远距离考勤自动识别？就选上海新校源电子科技有限公司。浦东新区远距离考勤自动识别无需布线

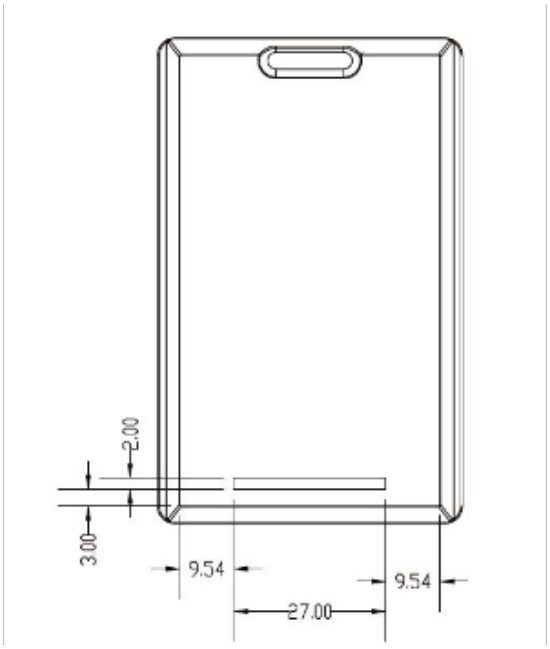

走班制课堂考勤系统通过调取数字校园平台中的教学计划及课表安排，自动实现关联教师与考勤学生之间的关系，可同时适用于行政教学与走班教学模式下的各种班级组织形式。通过系统，教师可以方便快捷的点名，查看上课信息，随堂记录学生的出勤信息。系统支持多种数据记录渠道，教师可通过PC浏览器、移动App进行学生考勤，也支持学生通过校园卡在智能电子班牌上实现自助式课堂考勤。建设本系统将帮助授课教师更加方便、灵活的完成学生出勤记录工作，从而将原本花在考勤上的时间用于实质性的教学活动。所以给您推荐新校源产品。浦东新区远距离考勤自动识别无需布线远距离考勤自动识别有什么特点？致电上海新校源电子科技有限公司。

◆ 与考勤系统、会议系统、食堂管理系统等各类业务系统对接，内置服务于不同业务系统的场景模式，支持远程设置、切换模式；

◆ 如：考勤模式、会议模式、上课模式、课间模式、考试模式、特定教室模式、公共场所模式、环境监控模式、重大新闻通知模式、直播模式、校园大数据模式等 .

目前随着国家经济的迅速进展，我国的隧道建设更是日新月异。由于都市地铁、铁路隧道和高速公路隧道改善了路线技术指标、缩短了路程和行车时刻，提高了运营效益，因此国家在不断加大隧道的建设力度；然而隧道建设的造价高、运营台理相对复杂，因此各地对隧道的建设都十分重视，不敢掉以轻心。隧道人员考勤定位系统是集隧道施工人员考勤、区域定位、安全预警、灾后急救、日常管理等功能于一体，也是国内技术先于、运行稳定、设计专业化的隧道施工现场监测系统。使管理人员能够随时掌握施工现场人员、设备的分布状况和每个人员和设备的运动轨迹，便于进行更加合理的调度管理。当事故发生时，救援人员也可根据隧道施工人员及设备位置监测安全管理系统所提供的数据、图形，迅速了解有关人员的位置情况，及时采取相应的救援措施，提高应急救援工作的效率。这一科技成果的实现，将为隧道建设的安全生产和日常管理再上新台阶提供有力保障。

以一种基于RFID远距离自动识别技术的校园考勤管理系统应用为依据,给出无线传感器和中间件技术在系统软件中的应用。校园考勤管理系统由RFID门禁系统和监控、面向学校的基于B/S架构的校园考勤系统、面向家长的校园出勤系统手机端平台三部分组成,是物联网技术、软件技术和移动4G技术的有机融合。通过校园考勤管理系统,家长实时获取学生出入校门信息,学校降低了学生考勤成本和风险,有益于"学校——教师——家长"之间的互动,有助于实现实时的校园安全自动化管理,提升校园安全管理效率。使用远距离考勤给家长更安全的可靠。远距离考勤自动识别靠谱嘛？致电上海新校源电子科技有限公司。

整个考勤系统由读卡器，接收器，上位机3部分组成。读卡器主要负责读取IC卡中的信息，并通过2.4G无线通信将数据发送到接收端。接收端收到读卡器发送来的信息后，通过串口将数据传送给上位机，卡片信息的终处理由上位机完成。本文主要完成读卡器的设计。移动式RFID读卡器属于便携式设备，由电池供电，因此低功耗，高性能价格比的原则贯穿于整个设计之中。人机互动通过键盘和1602液晶得以实现，从而使读卡器具有更加好的用户体验度。上位机通过串口获得MCU的数据。远距离考勤自动识别服务哪家好？欢迎致电上海新校源电子科技有限公司。浦东新区远距离考勤自动识别无需布线

远距离考勤自动识别售价多少钱？欢迎致电上海新校源电子科技有限公司。浦东新区远距离考勤自动识别无需布线

信息化成为一种趋势，很多校园考勤软件为校园移动考勤助力，帮助实现支撑学校管理的系统化、规范化、精细化和信息化，高校应该用哪种智慧校园考勤系统比较好？其应该提供无感知定位，可以区分不同教室、室内室外。提供手环无感知考勤。学生迟到、早退实时发送到教师的终端。可随时看到各种类型的考勤报表。还提供预警和告警。目前很多高校实现了“智慧校园”的便捷教学与高效教务管理，教育信息化现已成为一种趋势，有很多种校园考勤软件为校园及课堂考勤助力，帮助实现支撑学校管理的规范化、信息化、系统化和精细化。学校考勤可以选择远距离考勤自动识别系统。浦东新区远距离考勤自动识别无需布线

上海新校源电子科技有限公司发展规模团队不断壮大，现有一支专业技术团队，各种专业设备齐全。专业的团队大多数员工都有多年工作经验，熟悉行业专业知识技能，致力于发展新校源,师生家的品牌。公司坚持以客户为中心、从事电子科技、计算机软硬件科技、系统集成科技、智能卡科技、网络科技、通讯专业科技领域内的技术开发、技术咨询、技术转让、技术服务，机械设备、计算机软硬件及辅助设备、集成电路、通讯设备的销售，计算机系统服务，广告设计、代理，机械设备租赁、计算机及通讯设备租赁。（除依法须经批准的项目外，凭营业执照依法自主开展经营活动）市场为导向，重信誉，保质量，想客户之所想，急用户之所急，全力以赴满足客

户的一切需要。上海新校源电子科技有限公司主营业务涵盖有源RFID系列产品，室内高精度定位系统，无感考勤系统，智慧校园集成，坚持“质量保证、良好服务、顾客满意”的质量方针，赢得广大客户的支持和信赖。